Broîl Kîng®

REDDI-BILT BARBECUES

ASSEMBLY MANUAL & PARTS LIST | **MANUEL DE MONTAGE & LISTE DE PIECES**

Broîl Kîng®

REGAL 420
9761-54
9761-57

Broîl Kîng®

REGAL 440
9761-64
9761-67

Broîl Kîng®

REGAL 490
9761-84
9761-87

Broîl Kîng®

REGAL 490 PRO
9765-84
9765-87

RETAIN FOR FUTURE REFERENCE | **VEUILLEZ CONSERVER POUR REFERENCE ULTERIEURE**

1-800-265-2150 **info@omcbbq.com**

Onward Manufacturing Company Limited
Since 1906
585 Kumpf Drive
Waterloo, Ontario, Canada
N2V 1K3

20084-E61 REV A 03/10

1	(4) 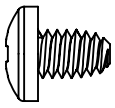 (4) 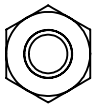 (4) 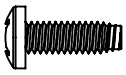 (2) 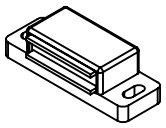

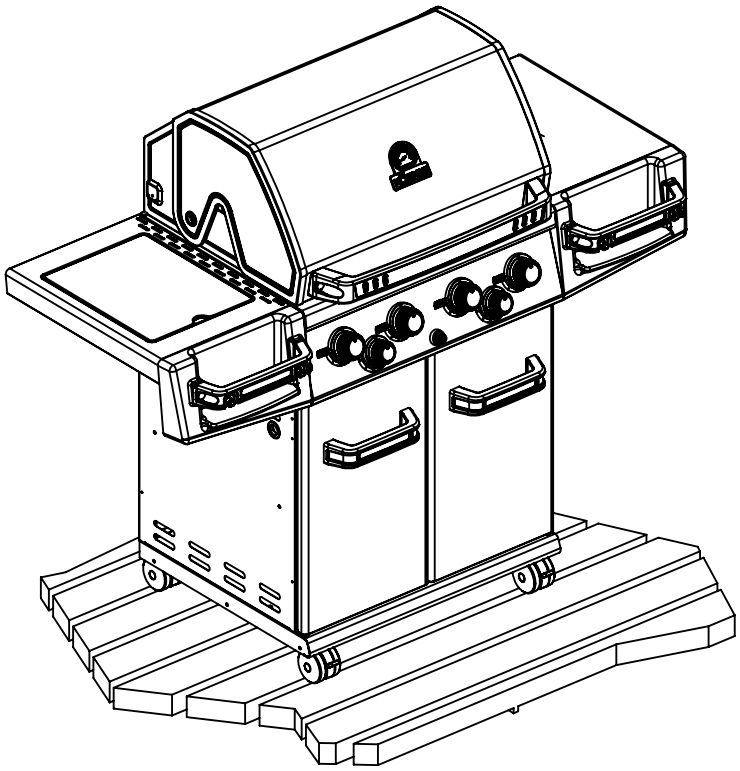

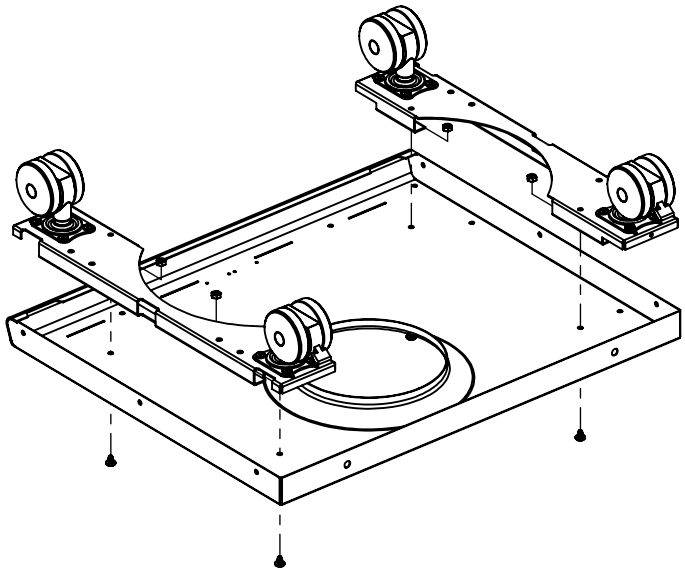

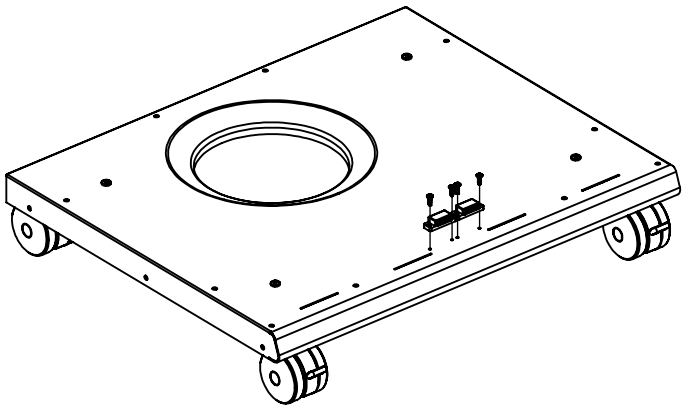

2

(1)

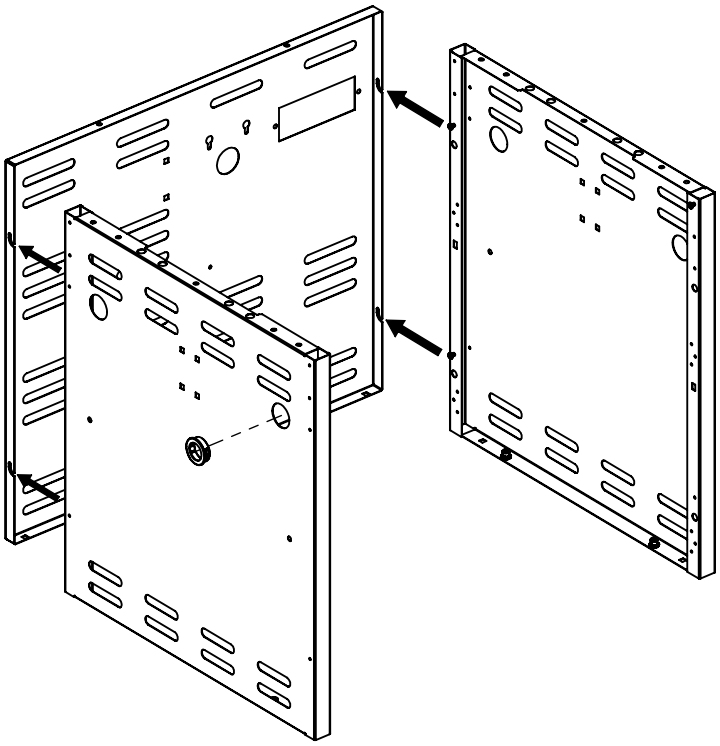

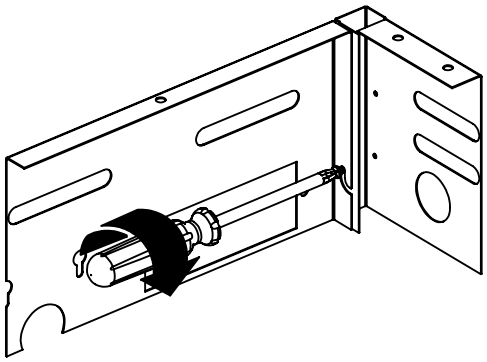

3

(2)

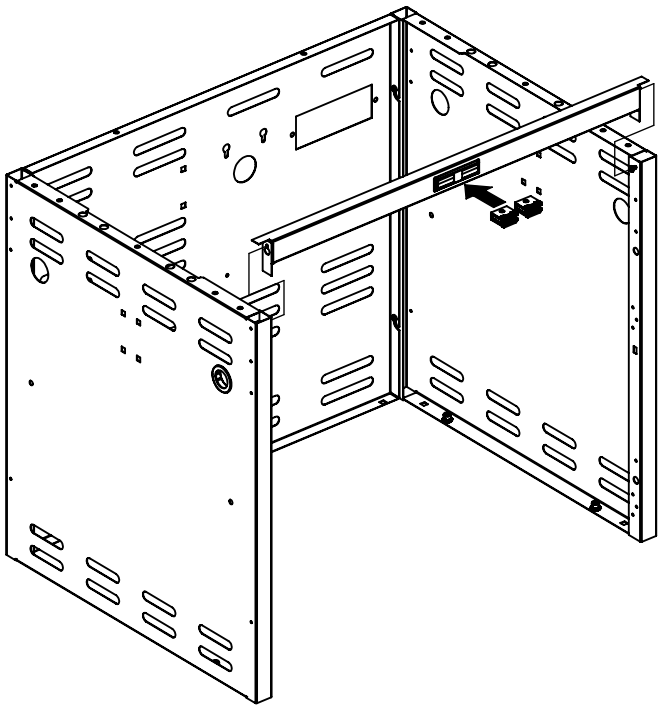

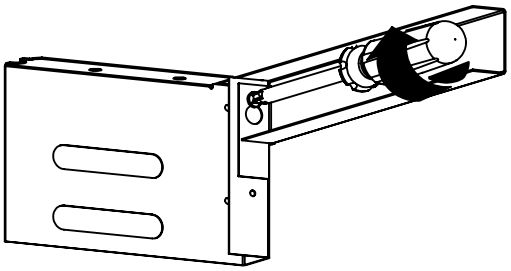

4	(6) 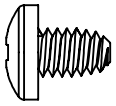

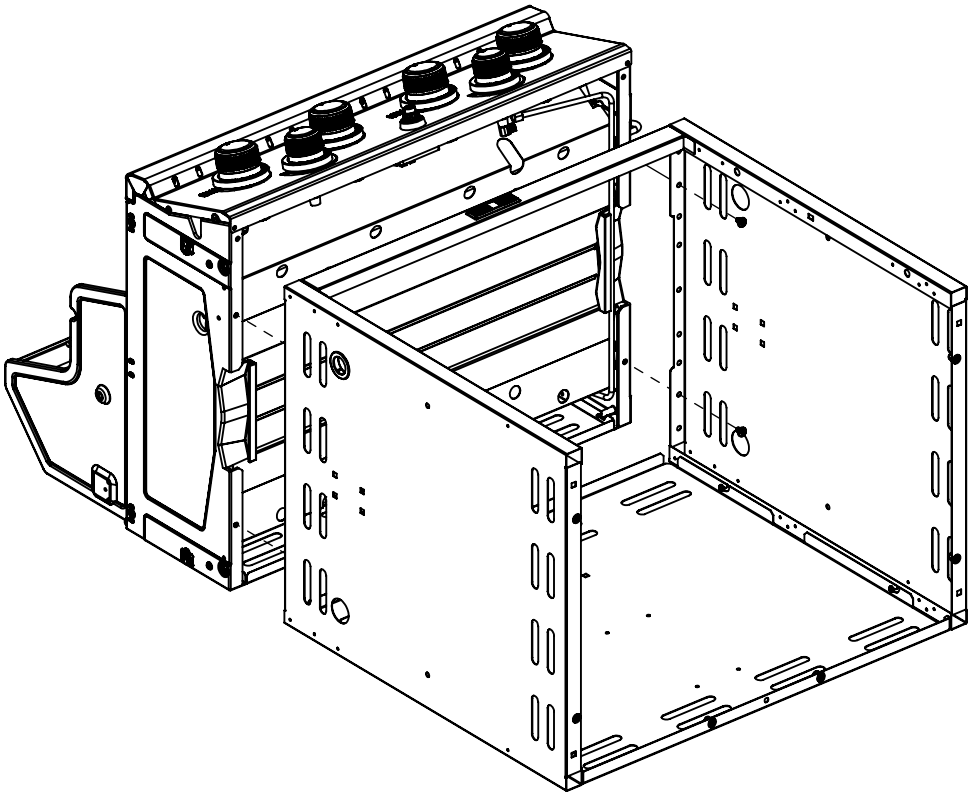

5	(2) 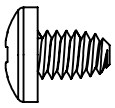 (4) 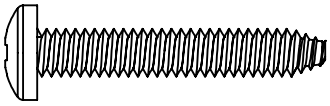

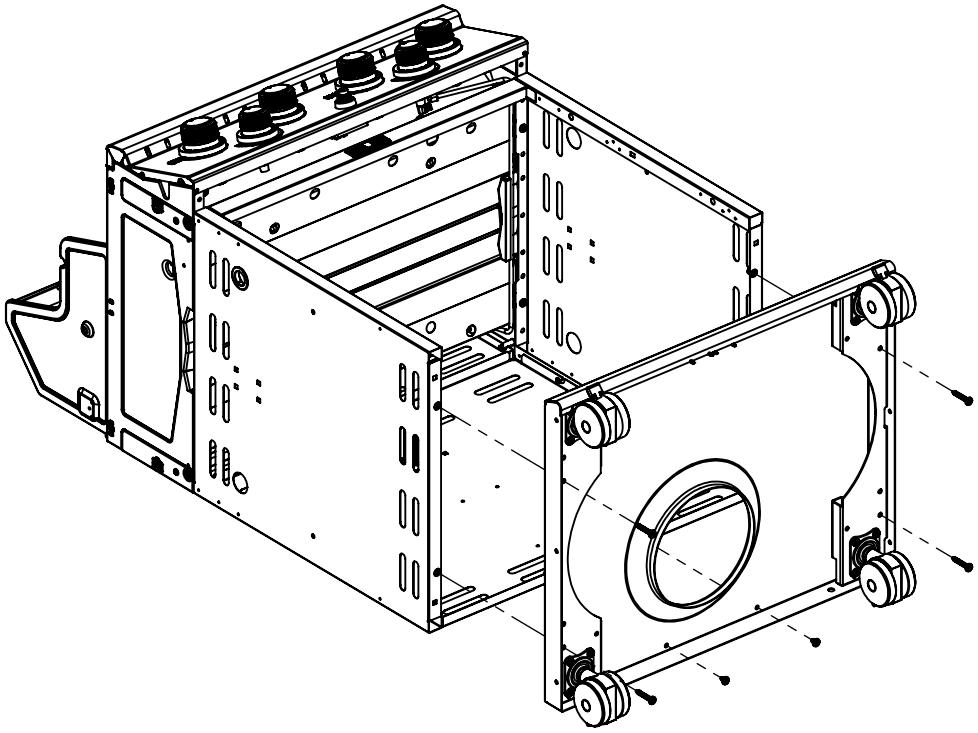

6	

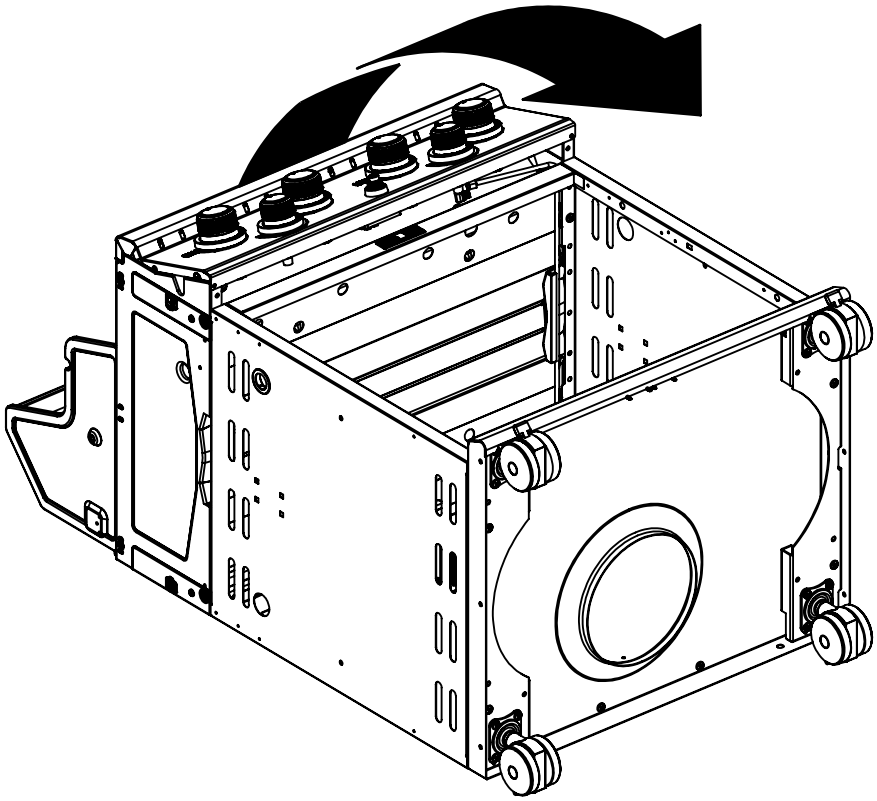

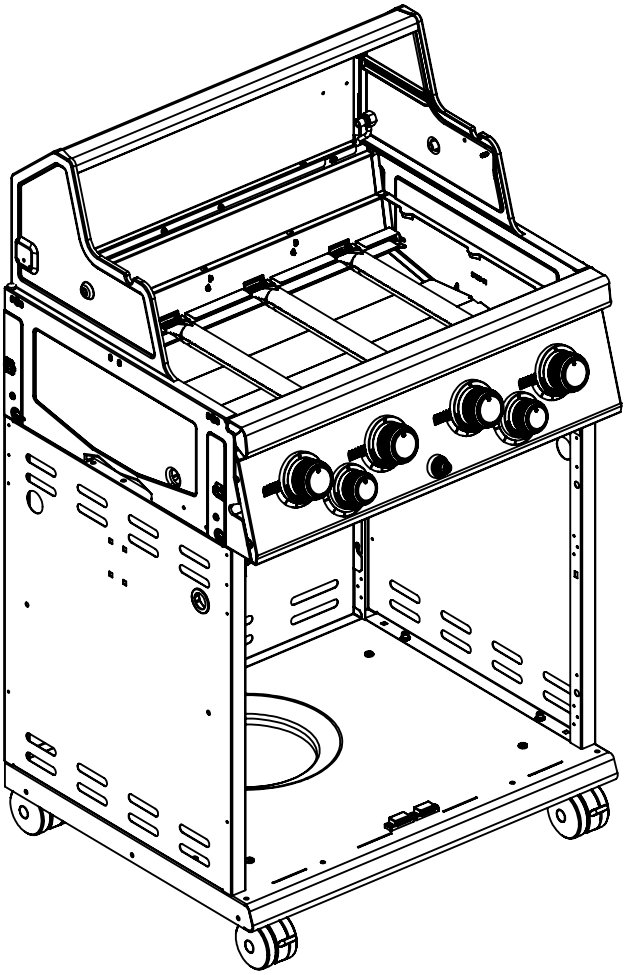

7	(4) 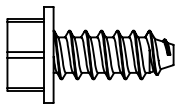

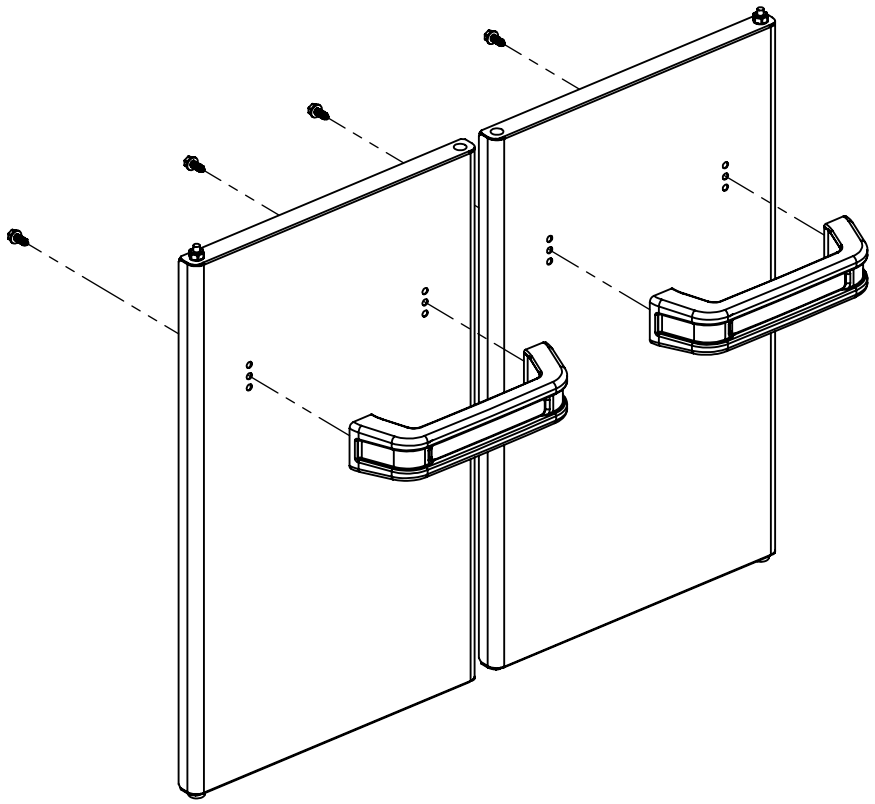

8	

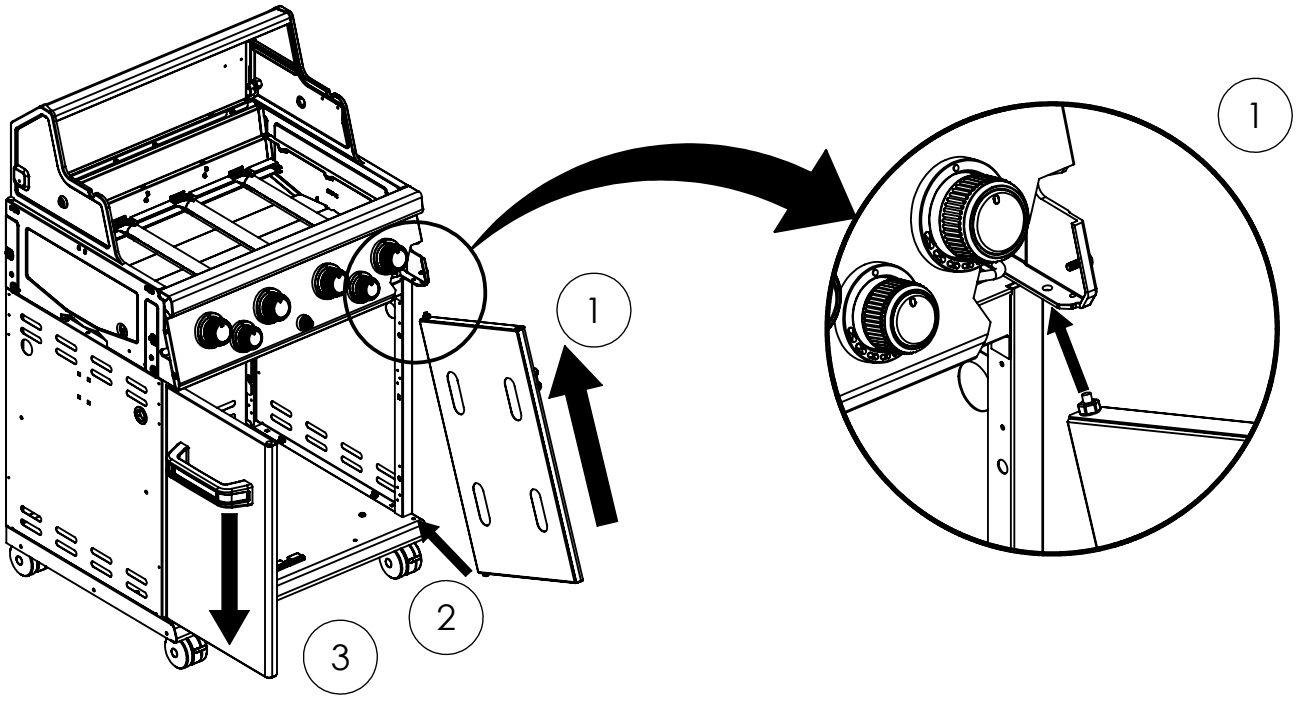

9	(2) 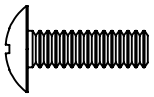

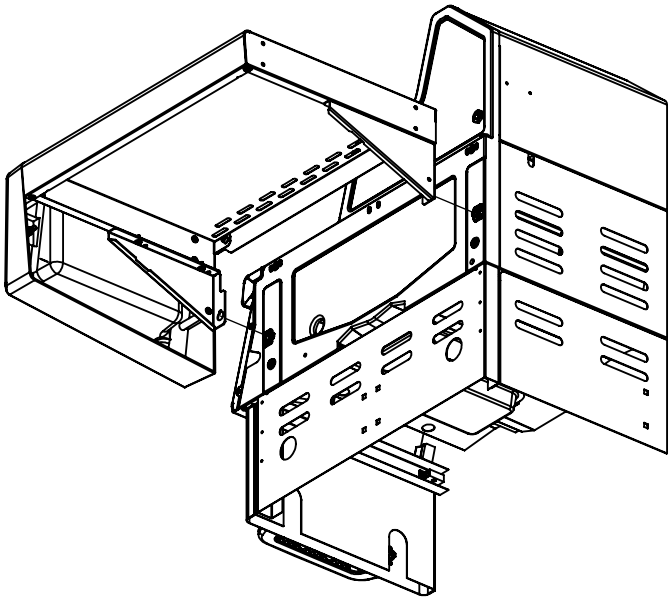

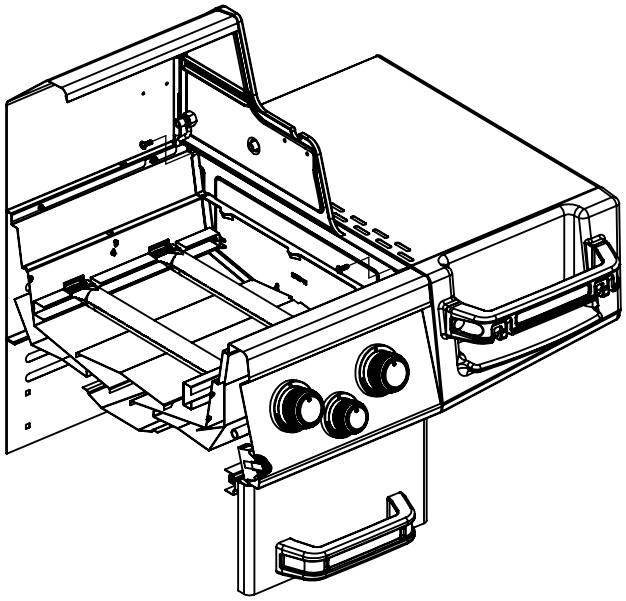

10	(2) 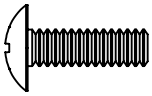

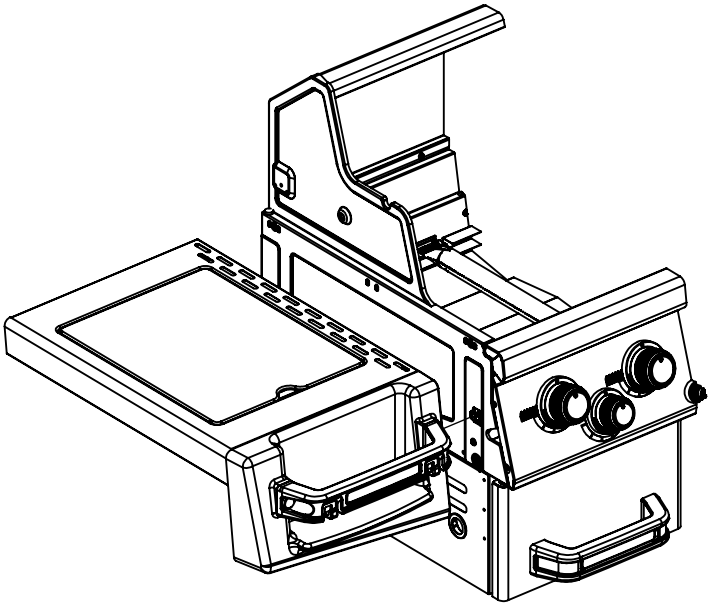

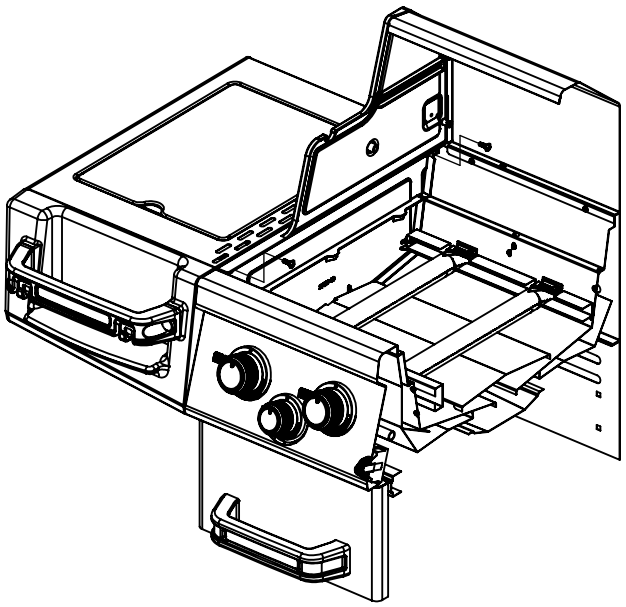

11	(1) 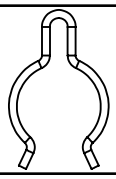

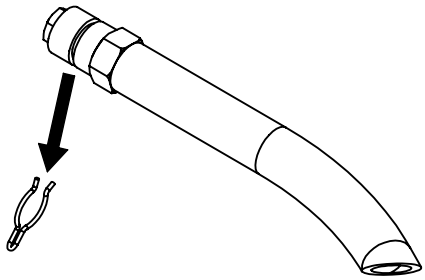

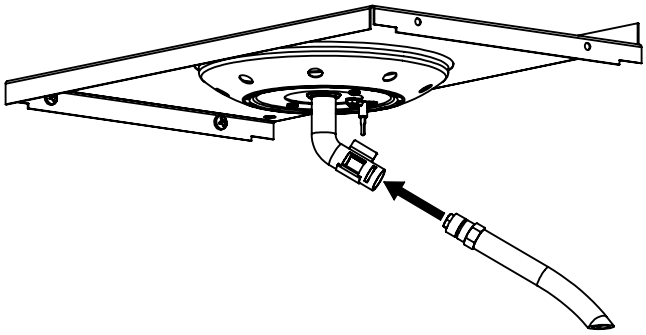

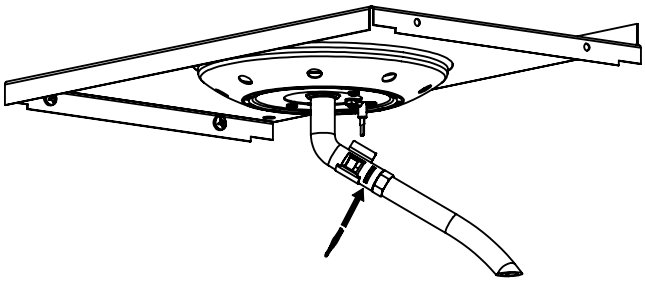

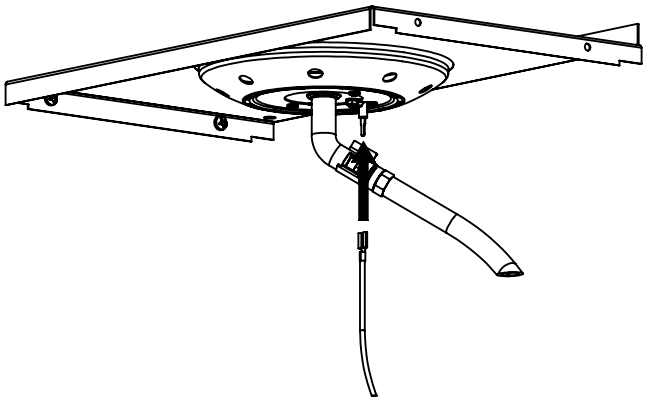

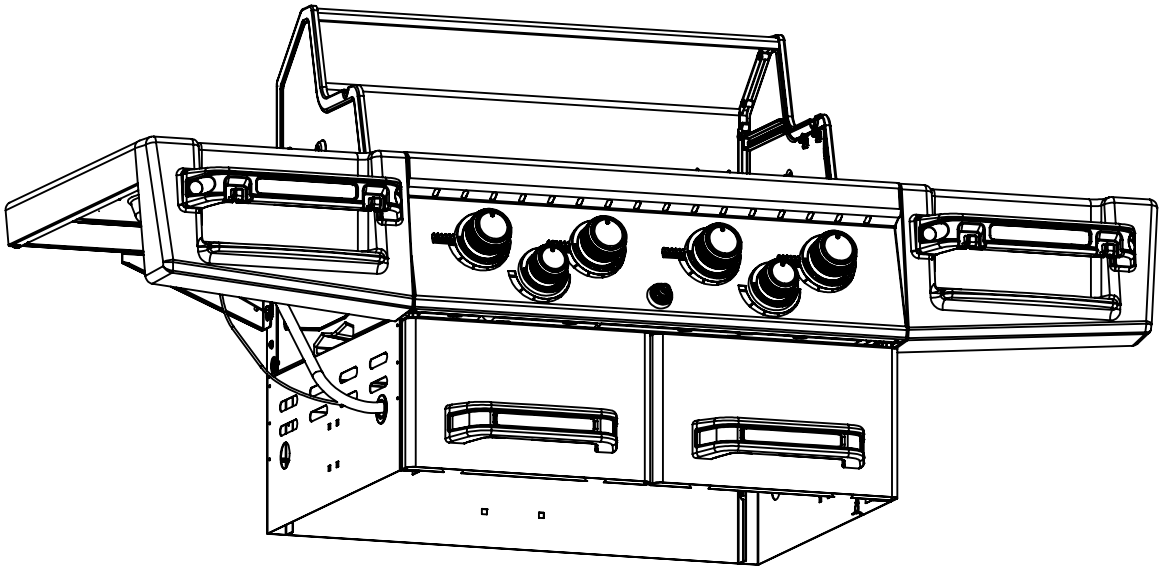

12	

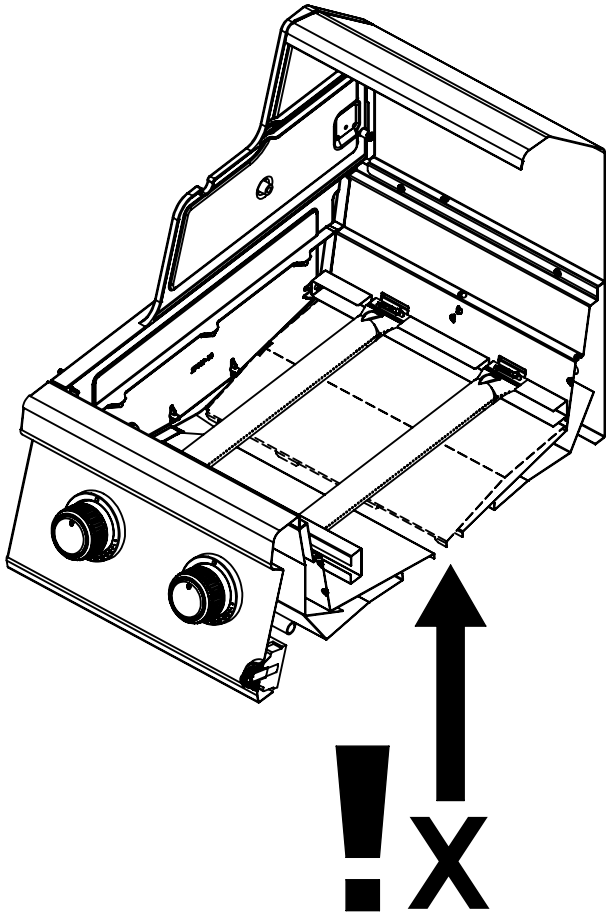

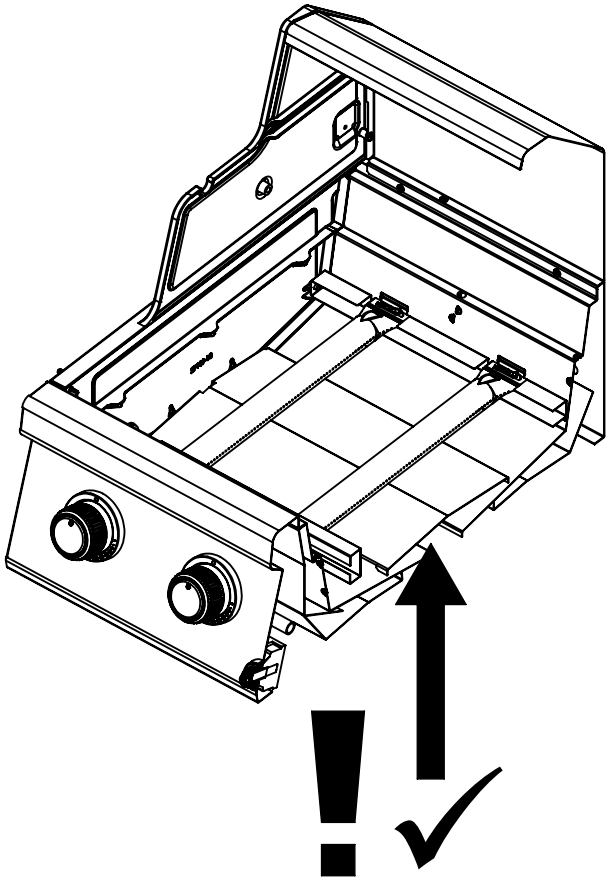

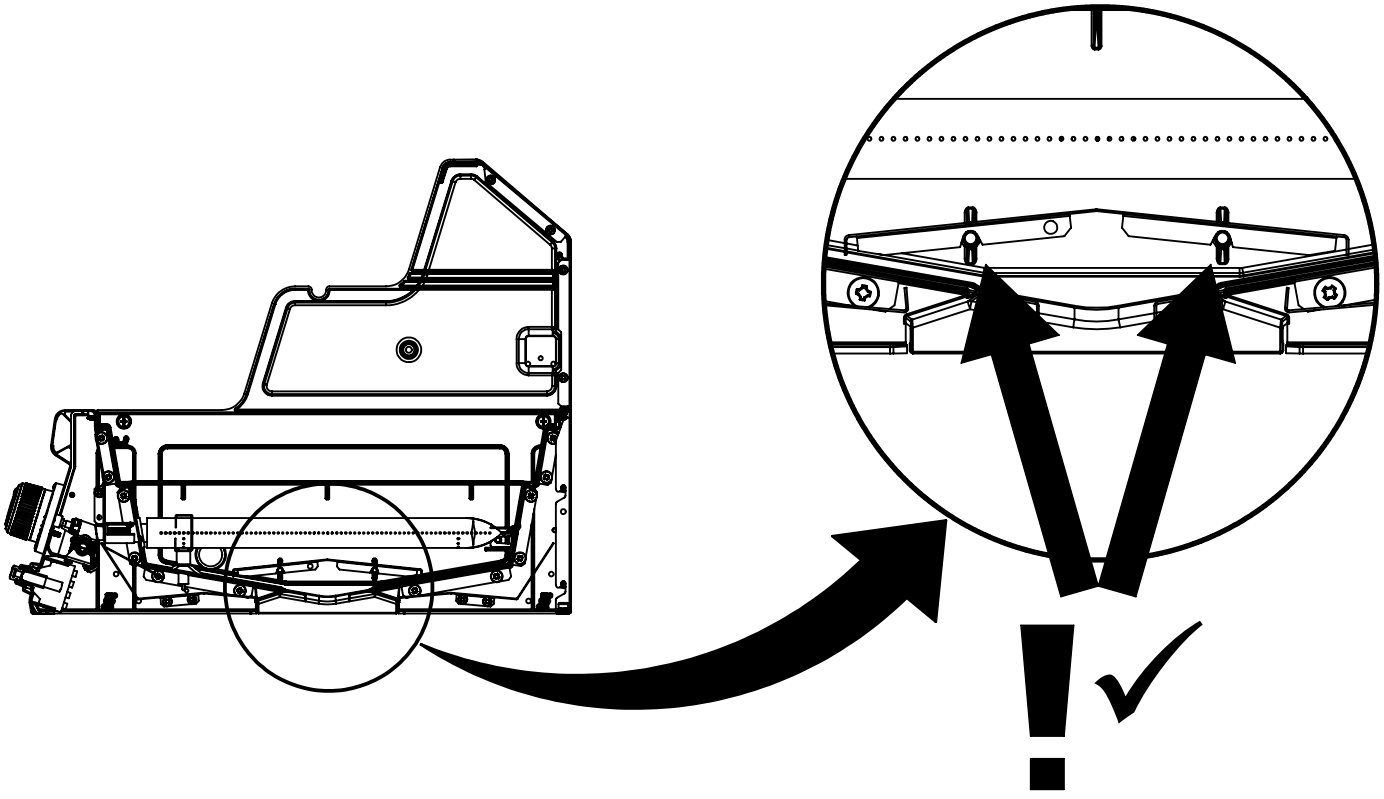

13	(2) 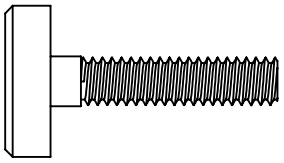	(2) 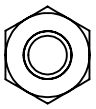	(2) 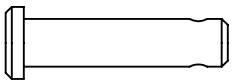	(2) 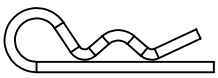	(1) 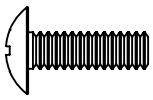

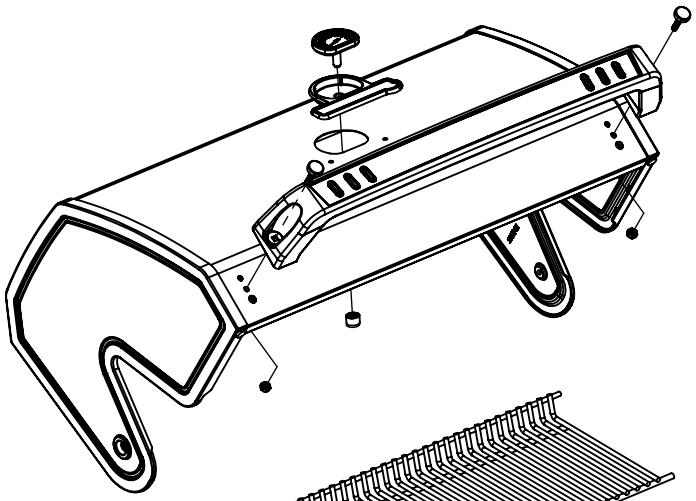

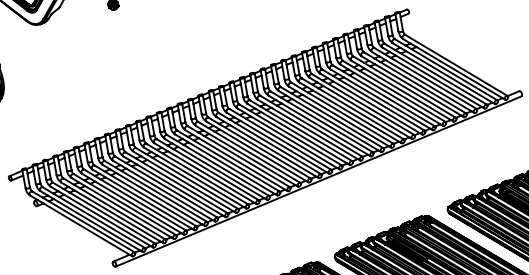

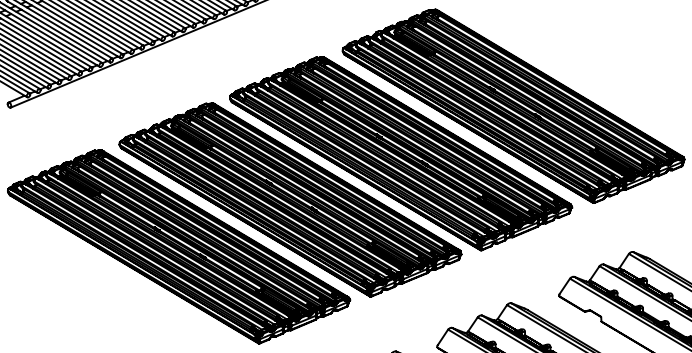

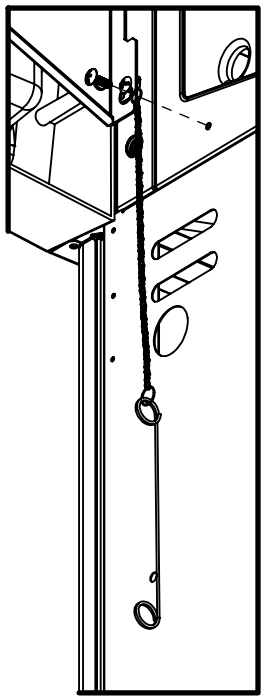

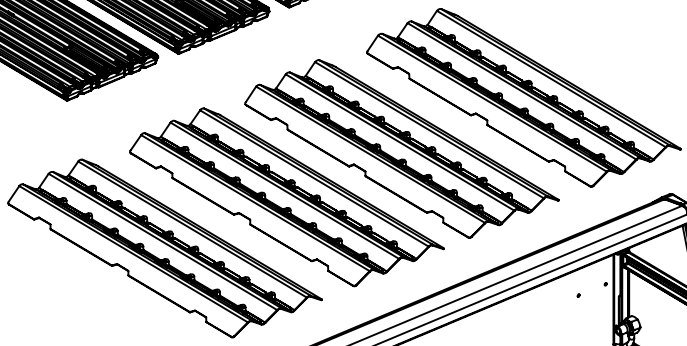

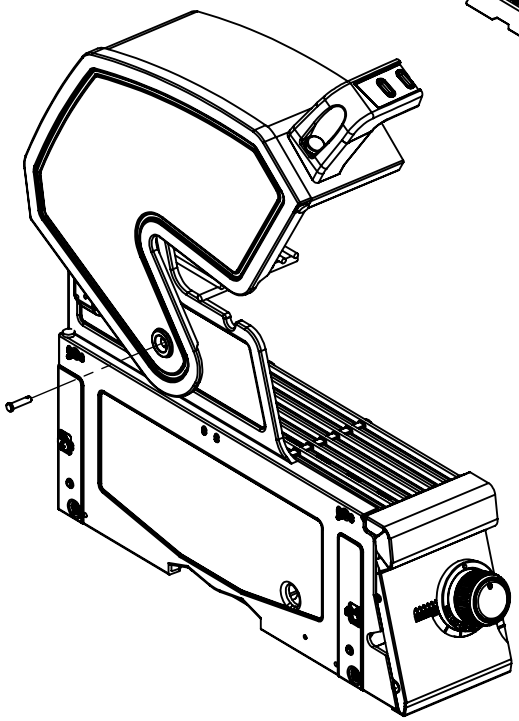

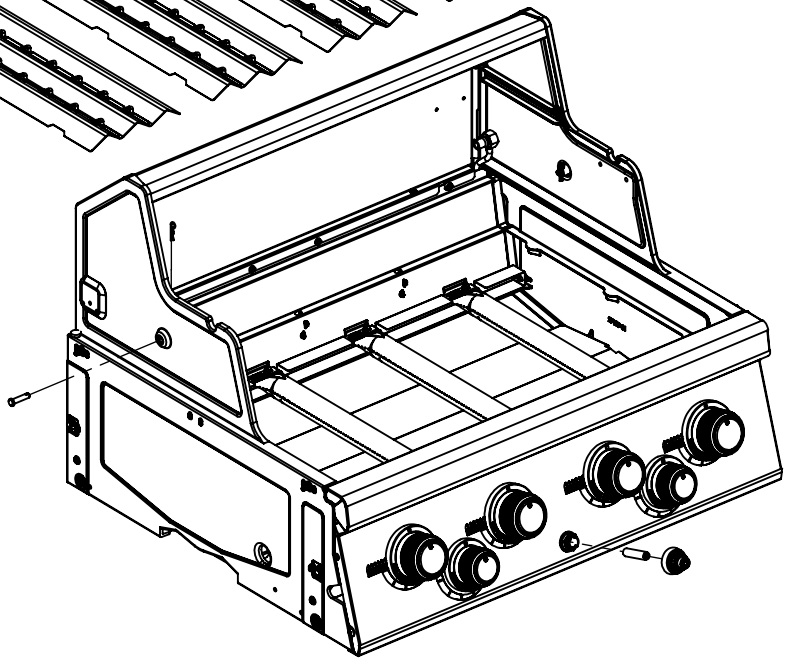

14	

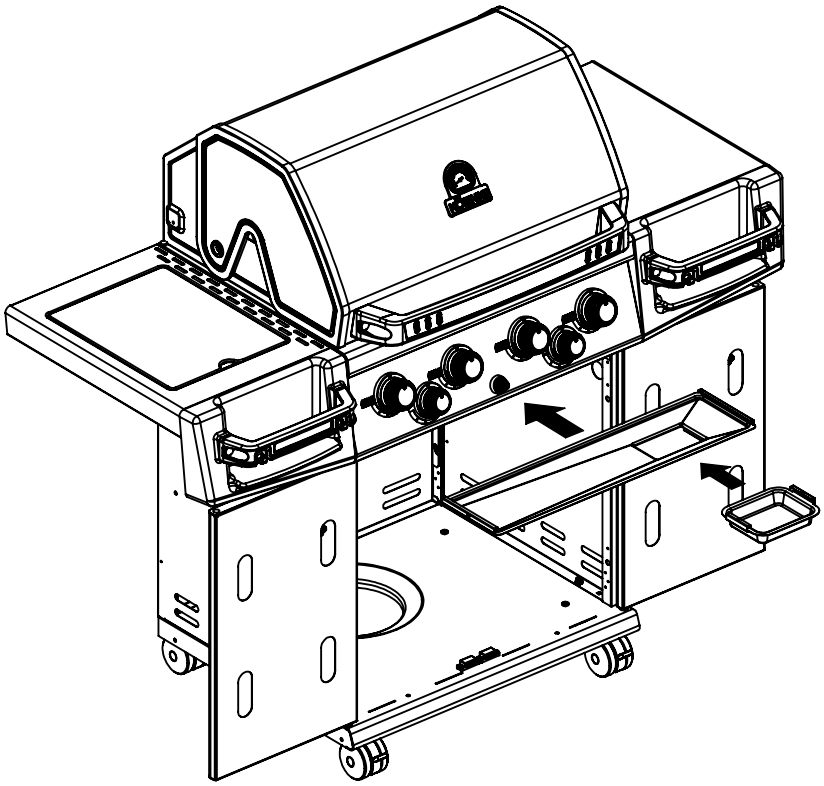

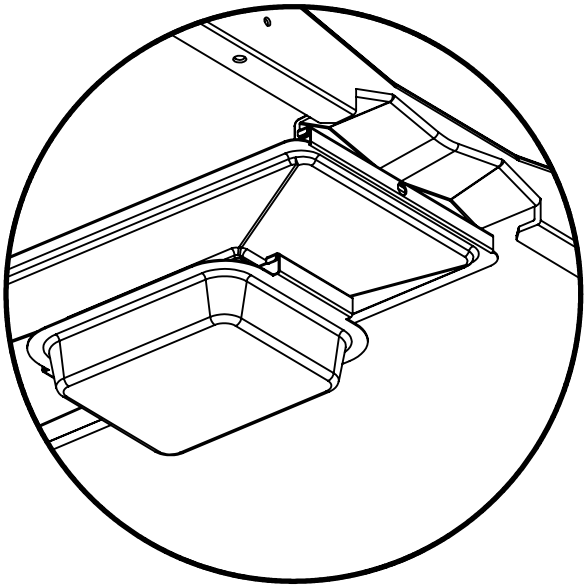

15	(1) 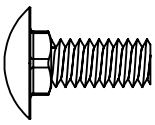 (1) 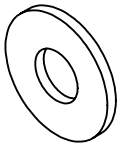 (1) 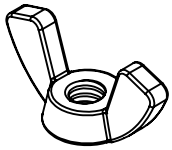

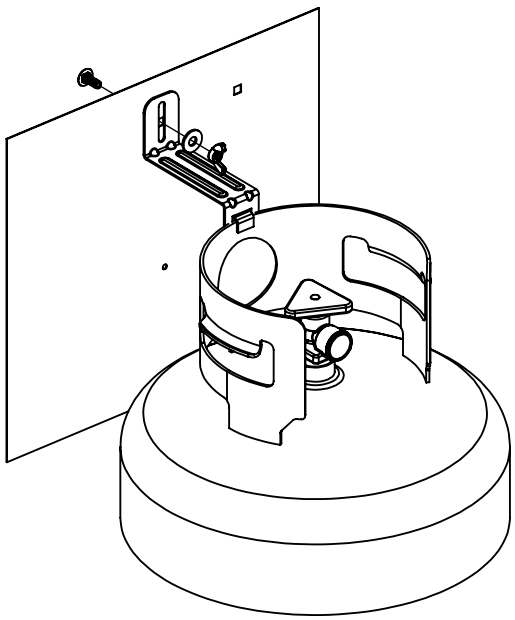

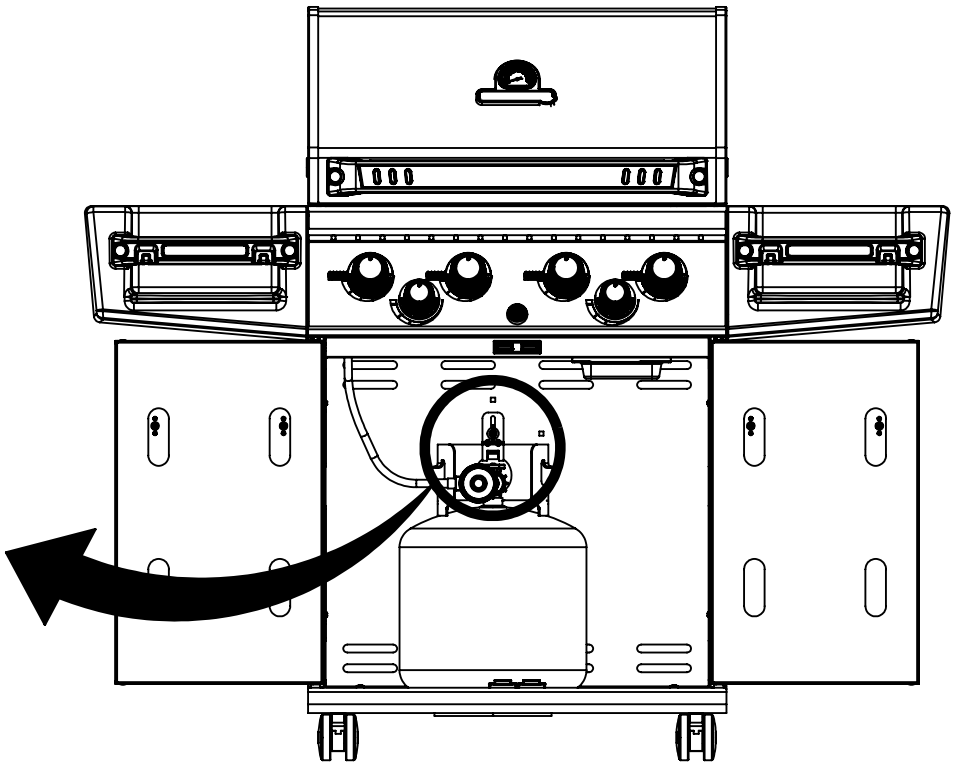

16	

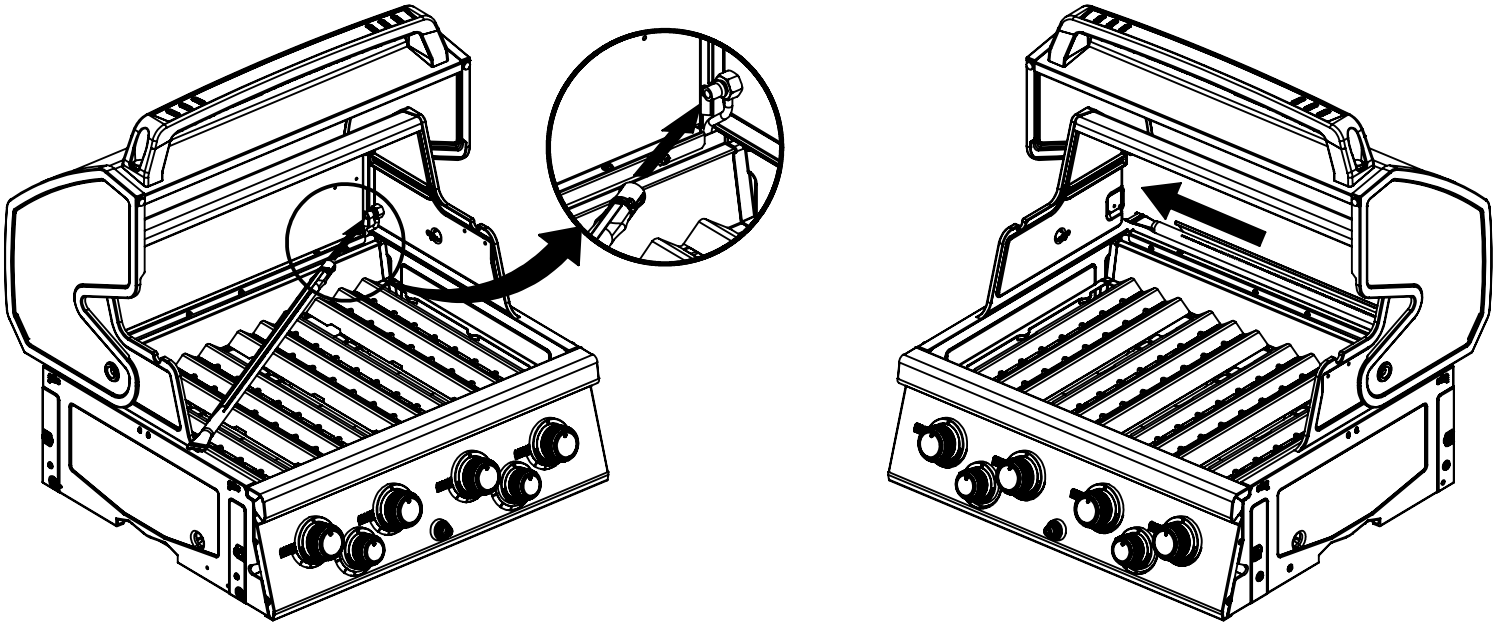

17	(2) (2)

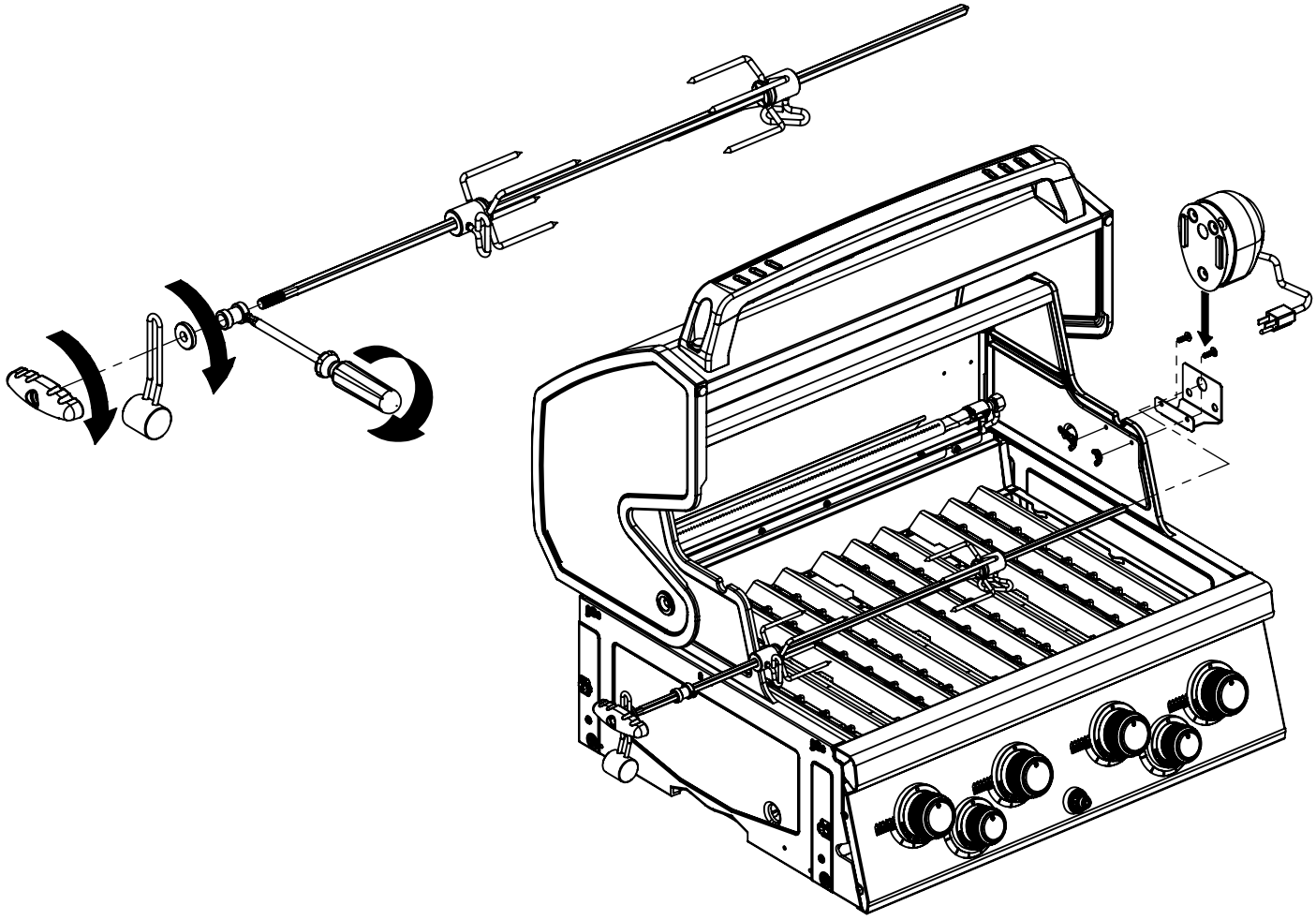

PARTS LIST / LISTE DES PIECES

KEY #	ITEM #	DESCRIPTION	DESCRIPTION	9761-54 9761-57	9761-64 9761-67	9761-84 9761-87	9765-84 9765-87
1	27109-931	PANEL - SIDE LEFT	PANNEAU - CÔTE GAUCHE	1	1	1	1
2	27109-911	PANEL - SIDE RIGHT	PANNEAU - CÔTE DROITE	1	1	1	1
3	27205-011	PANEL - FRONT INNER	PANNEAU FRONTAL ARRIERE	1	1	1	1
4	27205-921	PANEL - INNER REAR	PANNEAU INTERIEUR ARRIERE	1	1	1	1
5	27245-901	GREASE SHIELD	PROTECTION CONTRE LA GRAISSE	1	1	1	1
6	27005-91	HEAT SHIELD	PROTECTION CONTRE LA CHALEUR	3	3	3	3
7	27235-024	BURNER SUPPORT BRACKET	SUPPORT BRÛLEUR	1	1	1	1
8	S21232	PUZZLE CLIP	CLIP DE FIXATION	4	4	4	4
10	22305-024	PANEL - REAR COOKBOX	PANNEAU - RECIPIENT	1	1	1	1
12	22315-021	PANEL - HOOD	PANNEAU DE LA CUVE	1	1	1	1
18	22005-281	GRID - PORCELAIN	GRILLE EN PORCELAINE	4	4	4	4
20	22005-991	GRID - WARMING RACK	GRILLE - MAINTIEN AU CHAUD	1	1	1	1
22	22225-014	COLLECTOR BOX - FRONT LOWER	RECIPIENT - FRONTAL INFERIEUR	1	1	1	1
24	22215-014	COLLECTOR BOX - FRONT UPPER	RECIPIENT - FRONTAL SUPERIEUR	1	1	1	1
25	22909-104LP	BURNER	BRÛLEUR	1	•	1	•
	22909-104NG	BURNER	BRÛLEUR	•	1	•	1
26	22001-768	CONTROL KNOB	BOUTON DE CONTROLE	4	4	4	4
26A	22001-668	CONTROL KNOB	BOUTON DE CONTROLE	•	1	2	2
27	22002-268	CONTROL BEZEL	MONTURE DE CONTROLE	4	4	4	4
27A	22001-168	CONTROL BEZEL	MONTURE DE CONTROLE	•	1	2	2
28	22005-414	CONTROL COVER	PANNEAU DE CONTROLE	1	•	•	•
	22005-434	CONTROL COVER	PANNEAU DE CONTROLE	•	1	•	•
	22005-474	CONTROL COVER	PANNEAU DE CONTROLE	•	•	1	1
34	S13470-091	HOSE-SIDE BURNER LP	TUYAU DU BRULEUR LATERAL PL	1 / 0	1 / 0	1 / 0	1 / 0
	S13470-132	HOSE-SIDE BURNER NG	TUYAU DU BRULEUR LATERAL GN	0 / 1	0 / 1	0 / 1	0 / 1
35	29005-014	CONTROL ASSEMBLY	SOUPAPE	1 / 0	•	•	•
	29005-017	CONTROL ASSEMBLY	SOUPAPE	0 / 1	•	•	•
	29005-034	CONTROL ASSEMBLY	SOUPAPE	•	1 / 0	•	•
	29005-037	CONTROL ASSEMBLY	SOUPAPE	•	0 / 1	•	•
	29005-074	CONTROL ASSEMBLY	SOUPAPE	•	•	1 / 0	1 / 0
	29005-077	CONTROL ASSEMBLY	SOUPAPE	•	•	0 / 1	0 / 1
36	10342-T18	ELECTRODE – SIDE BURNER	ELECTRODE – BRULEUR DE COTE	•	1	1	1
37	20809-957	TUBE-REAR BURNER ASSY	TUBE DE BRÛLEUR ARRIÈRE	•	•	1	1
38	Y-11990	HEX NUT	ÉCROU	•	•	1	1
40	10114-20	HOSE & REGULATOR	TUYAU ET REGULATEUR PL	1 / 0	1 / 0	1 / 0	1 / 0
	10111-K45	HOSE NATURAL GAS	TUYAU (GAZ NATUREL)	0 / 1	0 / 1	0 / 1	0 / 1
43	10342-E13	ELECTRODE	ELECTRODE	2	2	2	2
44	10342-245	ELECTRONIC IGNITOR	ALLUMAGE ÉLECTRONIQUE	1	•	•	•
	10342-246	ELECTRONIC IGNITOR	ALLUMAGE ÉLECTRONIQUE	•	1	1	1
45	20472-S39	IGNITOR CAP	EMBOUT D'ALLUMAGE	1	1	1	1
48	22009-901	GREASE PAN	CUVETTE A GRAISSE	1	1	1	1
49	27055-901	GREASE TRAY	PLATEAU A GRAISSE	1	1	1	1
51	22209-904	FLAV-R-WAVE ®	FLAV-R-WAVE ®	4	4	4	4
52	26109-331	SIDE PANEL - CRESENT LEFT	PANNEAU LATERAL - GAUCHE	1	1	1	1
53	26109-311	SIDE PANEL - CRESENT RIGHT	PANNEAU LATERAL - DROITE	1	1	1	1
54	26305-301	LID - OUTER PANEL	COUVERCLE - PANNEAU EXTERIEUR	1	1	1	•
	26305-304	LID - OUTER PANEL	COUVERCLE - PANNEAU EXTERIEUR	•	•	•	1
55	26205-90	LID - INNER PANEL	COUVERCLE - PANNEAU INTERIEUR	1	1	1	1
56	26005-34	HANDLE	POIGNÉE	1	1	1	1
57	26005-305	STRAP - HANDLE	COURROIE - POIGNÉE	1	1	1	1
59	10081-BK603	NAMEPLATE	PLAQUE D'IDENTIFICATION	1	1	1	1
60	10571-6	HEAT INDICATOR	INDICATEUR DE CHALEUR	1	1	1	1
65	C12505	MATCH LIGHT - STICK	ALLUMETTES	1	1	1	1
67	C12504	MATCH LIGHT - CHAIN	ALLUMETTES	1	1	1	1
68	21175-111A	DOOR	PORTE	1	1	1	•
	22275-114A	DOOR	PORTE	•	•	•	1
69	21275-131A	DOOR	PORTE	1	1	1	•
	22275-134A	DOOR	PORTE	•	•	•	1
70	21475-138	HANDLE	POIGNÉE	2	2	2	2
78	21075-905	BRACKET - DOOR CATCH	PARENTHÈSE - CROCHET DE PORTE	1	1	1	1
80	21109-905	SIDE PANEL	PANNEAU LATERALE	2	2	2	2
88	21305-925	PANEL - REAR	PANNEAU - ARRIÈRE	1	1	1	1

PARTS LIST / LISTE DES PIECES

KEY #	ITEM #	DESCRIPTION	DESCRIPTION	9761-54 9761-57	9761-64 9761-67	9761-84 9761-87	9765-84 9765-87
90	21095-935	BASE	TABLETTE INFERIEURE	0 / 1	0 / 1	0 / 1	0 / 1
	21095-945	BASE	TABLETTE INFERIEURE	1 / 0	1 / 0	1 / 0	1 / 0
100	21039-915	BRACKET – CASTOR SUPPORT	SUPPORT DE ROULLETTE	2	2	2	2
102	10892-23	CASTOR	ROULETTES	4	4	4	4
103	21009-905	TANK BRACKET	SUPPORT DU RESERVOIR	1 / 0	1 / 0	1 / 0	1 / 0
110	23030-635	SHELF BRACKET	CROCHETS PLATEAU	2	2	2	2
111	23030-615	SHELF BRACKET	CROCHETS PLATEAU	2	2	2	2
112	20409-934	STRAP - HANDLE	COURROIE - POIGNÉE	4	4	4	4
114	23101-614	SHELF	PLANCHETTE LATERALE	2	1	1	1
115	23100-654	SHELF	PLANCHETTE LATERALE	•	1	1	1
116	23401-631	SHELF FRONT	PLANCHETTE FRONTALE	1	1	1	1
116A	23401-611	SHELF FRONT	PLANCHETTE FRONTALE	1	1	1	1
117	23009-608	HANDLE	POIGNEE	2	2	2	2
124	23000-271	SIDE BURNER BODY	SUPPORT DE BRULEUR DE COTE	•	1	1	1
125	23000-254	SIDE BURNER COVER	COUVERCLE LATÉRAL	•	1	1	1
126	23909-20	SIDE BURNER	BRULEUR DE COTE	•	1	1	1
128	23009-98	GRID	GRILLE	•	1	1	1
130	27905-35	BURNER ROTISSERIE	BRÛLEUR DE TOURNEBROCHE	•	•	1	1
131	10693-109	REAR BURNER-ORIFICE	ORIFICE DU BRÛLEUR ARRIÈRE	•	•	1	•
	10693-160	REAR BURNER-ORIFICE	ORIFICE DU BRÛLEUR ARRIÈRE	•	•	•	1
133	S15271	HANDLE	POIGNEE	•	•	1	1
134	S15270	BALANCER	CONTREPOIS	•	•	1	1
135	S15299	WASHER	RONDELLE	•	•	1	1
136	S15263	BUSHING	COL	•	•	1	1
137	S15257	SPIT ROD	BROCHETTE	•	•	1	1
138	S15287	4 PRONG FORKS	FOURCHETTE A 4 FOURCHON	•	•	1	1
139	27039-901	ROTISSERIE BRACKET	SUPPORT	•	•	1	1
140	S21125	SCREW #8 X 1/2	VIS #8 X 1/2	18	18	18	18
143	Y-12855	BOLT 1/4-20 X 3/8	BOULON 1/4-20 X 3/8	66	66	66	66
145	S21235	HINGE PIN	GOUPILLE DE CHARNIÈRE	2	2	2	2
146	S21233	HITCH PIN CLIP	ATTACHE DE CHEVILLE	2	2	2	2
147	Y-11231	LID BUMPER	BUTOIR DU COUVERCLE	4	4	4	4
148	10240-20	DOOR PIN	GOUPILLE DE LA PORTE	2	2	2	2
149	10240-19	DOOR PIN	GOUPILLE DE LA PORTE	2	2	2	2
150	Y-12124	DOOR PIN CAP	DISTANZHALTERUNG	2	2	2	2
152	Y-12222	MAGNET	AIMANT	2	2	2	2
153	Y-12223	SNAP IN MAGNET	AIMANT	2	2	2	2
154	Y-11560	SCREW 1/4-20 X 1-1/2	VIS 1/4-20 X 1-1/3	4	4	4	4
155	S21124	SCREW #8 X 1/2	VIS #8 X 1/2	10	11	12	12
156	Y-11793	NUT 1/4-20	ECROU 1/4-20	10	10	10	10
157	Y-12835	SCREW #6-32 X 1/4	VIS #6-32 X 1/5	•	3	3	3
158	Y-12646	SCREW SHOULDER #8 X 1/2	VIS SHOULDER #8 X 1/3	•	2	2	2
160	Y-29304	BOLT #10-24 X 3/8	BOULON #10-24 X 3/8	32	32	32	32
163	S35094	SCREW #10-24 X 5/8	VIS #10-24 X 5/8	9	9	11	11
164	S21084	SCREW #14 X 5/8	VIS #14 X 5/8	4	4	4	4
165	Y-12125	DOOR PIN CAP	DISTANZHALTERUNG	1	1	1	1
166	Y-12126	DOOR PLUG	PRISE DE LA PORTE	2	2	2	2
167	Y-11987	BOLT 1/4-20 X 1	BOULON 1/4-20 X 1	6	6	6	6
169	S21061	WING NUT	ECROU PAPILLON	•	•	2	2
171	S15245	MOTOR	MOTEUR	•	•	1	1
173	S21362	SPRING	RESSORT	•	•	1	1
174	S21255	WASHER	RONDELLE	1 / 0	1 / 0	1 / 0	1 / 0
175	S21141	CARRIAGE BOLT - 1/4:20 X 5/8	BOULON - 1/4:20 X 5/8	1 / 0	1 / 0	1 / 0	1 / 0
176	Y-11598	WING NUT - 1/4	ECROU PAPILLON - 1/4	1 / 0	1 / 0	1 / 0	1 / 0

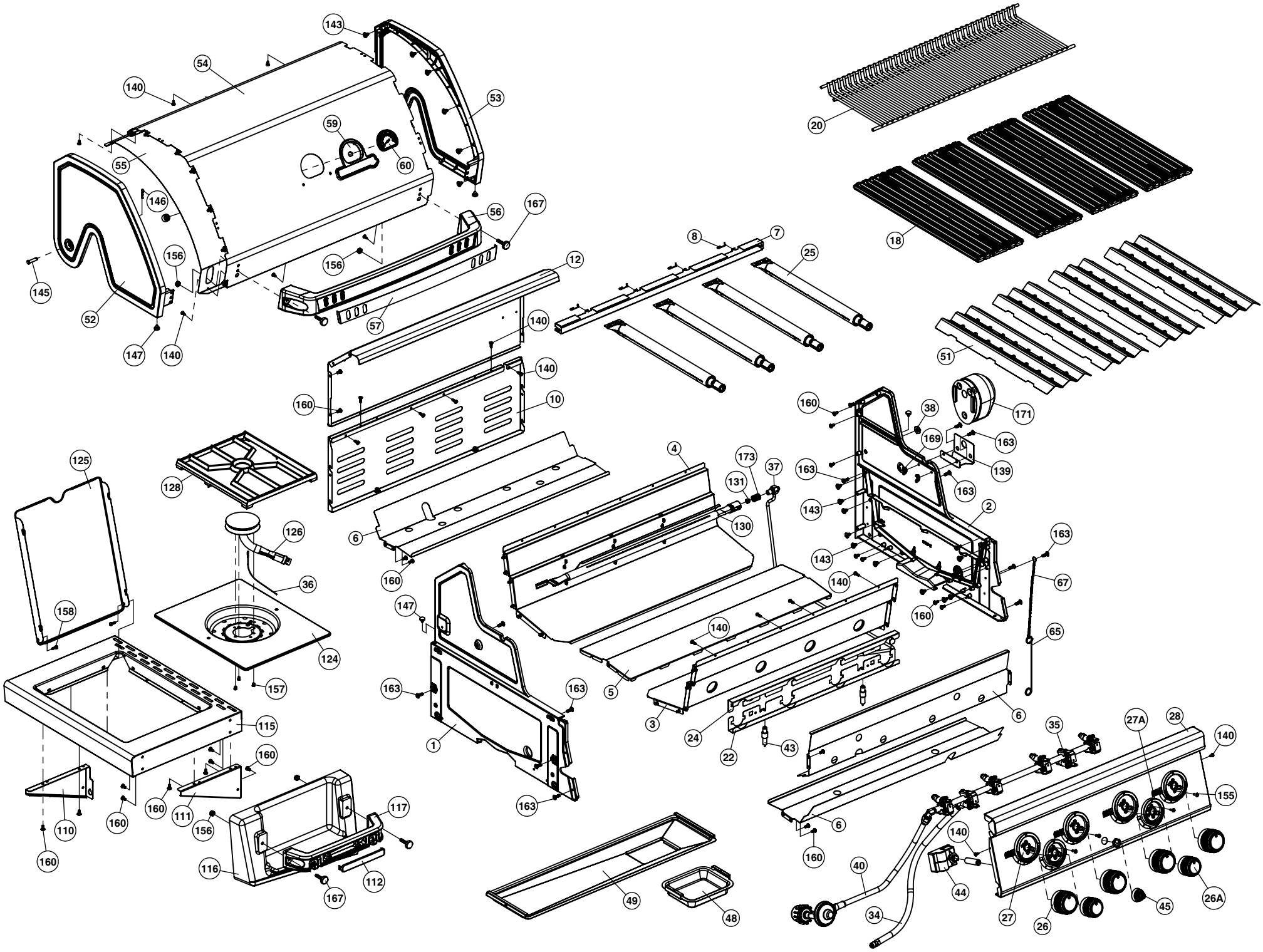
143
54
140
53
59
60
55
146
56
167
156
145
52
147
140
57
12
8
7
25
20
18
51
140
160
10
160
38
171
169
163
139
163
143
2
163
143
67
160
65
125
128
126
36
158
124
157
4
173
131
37
130
6
160
147
140
5
3
24
22
43
6
163
163
1
163
115
160
160
111
156
117
110
160
160
116
112
167
49
48
35
27A
28
140
155
6
160
140
40
44
34
27
26
45
26A

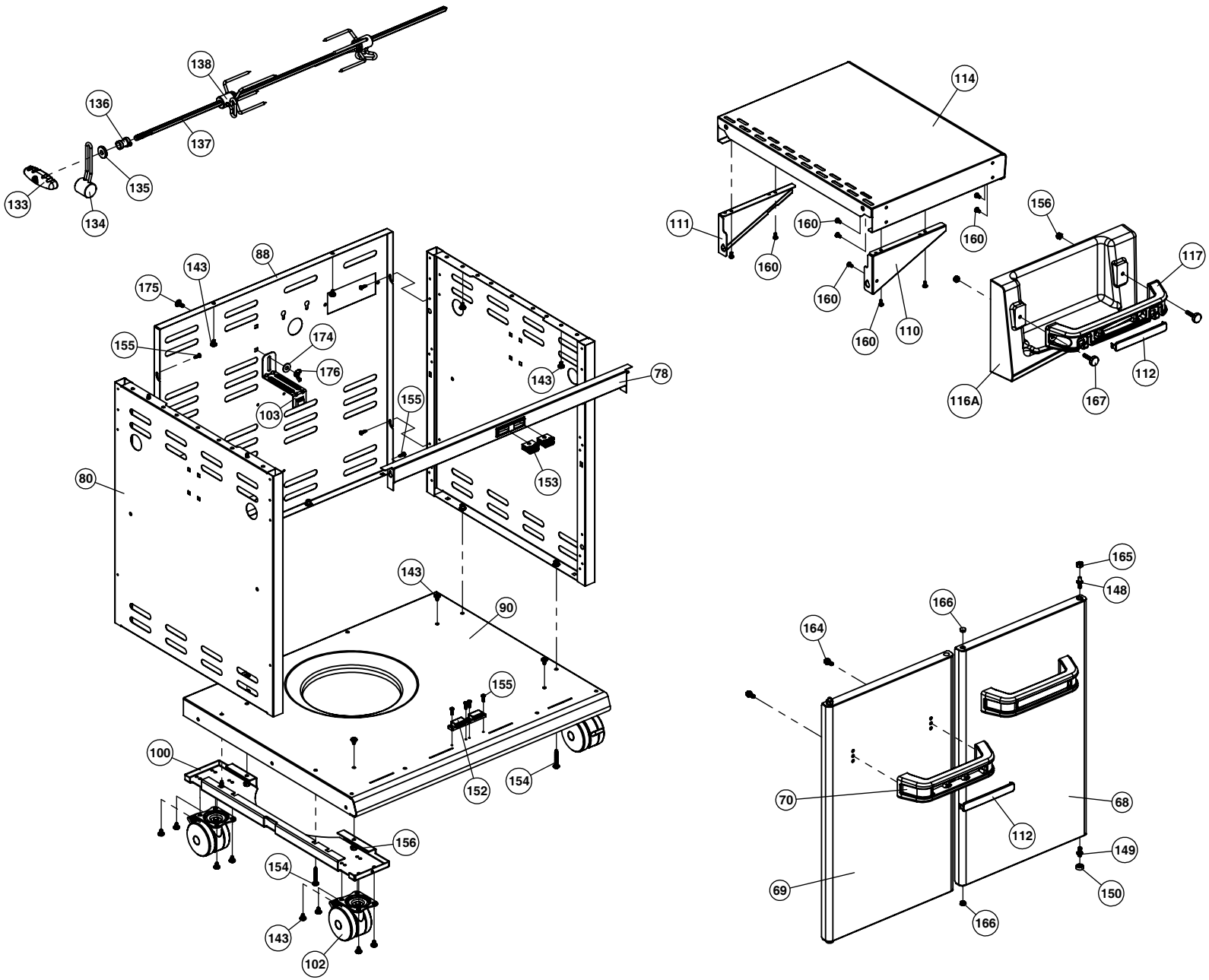
138
136
137
135
133
134
88
143
175
155
174
176
103
78
143
155
153
80
143
90
155
100
152
154
156
154
143
102
114
111
160
160
160
160
160
110
156
117
116A
167
112
165
148
166
164
70
68
112
149
69
150
166